# Té, Dérivation, SL20115 blanc paloma

SL2011589010

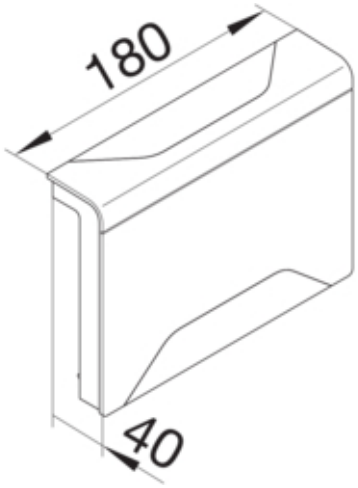


**Architecture**

| | |
|---|---|
| Mode de fixation | serrage |

**Porte, couvercle**

| | |
|---|---|
| Couvercle avec joint | Non |

**Matières**

| | |
|---|---|
| Couleur | blanc paloma |
| Matière | ABS |
| Groupe de matériau | plastique |
| Type de traitement de surface | non traitée |

**Dimensions**

| | |
|---|---|
| Largeur de goulotte | 20 mm |

**Accessoires inclus**

| | |
|---|---|
| Configuration de la pièce de forme | Moulé |

**Equipement**

| | |
|---|---|
| Adaptateur profilé plinthe avec | Leitungsführungskanal |

**Utilisation**

| | |
|---|---|
| Type produit cheminement de cable | Angle intérieur 3D |

**Standards**

| | |
|---|---|
| Homologations | CE |
| Directive européenne RoHs | conformité volontaire |

**Sécurité**

| | |
|---|---|
| Sans halogène | oui |

**Conditions d'utilisation**

| | |
|---|---|
| Température de fonctionnement | -5/65 °C |