Te et croix, LF/LFH/FB 60150, blanc paloma

M55269010

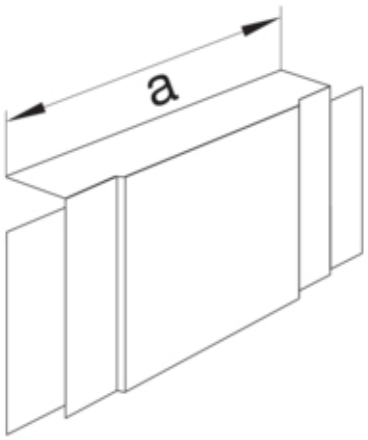

Architecture

Mode de fixation	maintenu par le couvercle

Porte, couvercle

Couvercle avec joint	-

Matières

Couleur RAL	RAL 9010 - Blanc pur
Couleur	blanc paloma
Matière	PC-ABS
Groupe de matériau	plastique
Type de traitement de surface	non traitée

Dimensions

Hauteur de goulotte	61 mm
Largeur de goulotte	150 mm
Mesure a	250 mm

Accessoires inclus

Configuration de la pièce de forme	Moulé

Utilisation

Type produit cheminement de cable	Té et dérivation

Standards

Directive européenne RoHs	conformité volontaire

Sécurité

Sans halogène	oui