# Angle plat LFF60090BP

LFF600959010

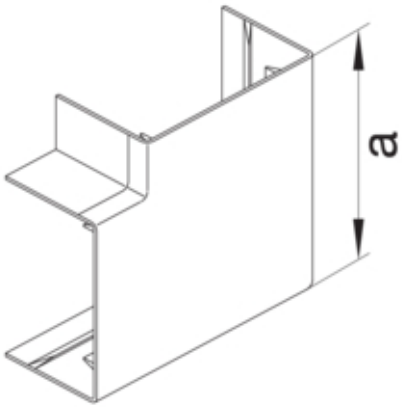


**Architecture**

| | |
|---|---|
| Mode de fixation | clipsé |

**Porte, couvercle**

| | |
|---|---|
| Couvercle avec joint | Non |

**Matières**

| | |
|---|---|
| Couleur RAL | RAL 9010 - Blanc pur |
| Couleur | blanc paloma |
| Matière | PC-ABS |
| Type de traitement de surface | non traitée |

**Dimensions**

| | |
|---|---|
| Hauteur de goulotte | 60 mm |
| Largeur de goulotte | 90 mm |
| Mesure a | 128 mm |

**Configuration**

| | |
|---|---|
| Plage angulaire | 83/97 ° |

**Accessoires inclus**

| | |
|---|---|
| Configuration de la pièce de forme | Moulé |

**Standards**

| | |
|---|---|
| Homologations | EN50085-2-1 |

**Sécurité**

| | |
|---|---|
| Sans halogène | oui |

**Conditions d'utilisation**

| | |
|---|---|
| Température de fonctionnement | -5/60 °C |