Angle Intérieur VDI SL20055 cerisier

SL200554D4

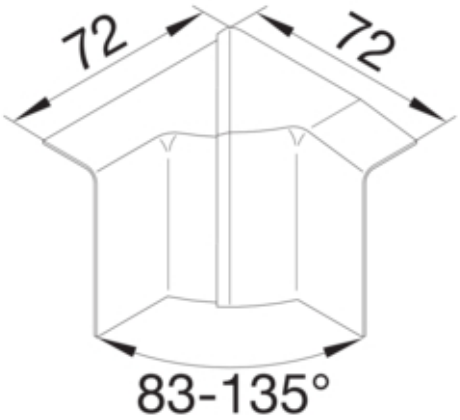

Architecture

Mode de fixation	serrage

Porte, couvercle

Couvercle avec joint	Non

Matières

Couleur	merisier
Matière	ABS
Groupe de matériau	plastique
Type de traitement de surface	tampographié

Dimensions

Hauteur de goulotte	55 mm
Largeur de goulotte	20 mm

Configuration

Plage angulaire	83/135 °

Accessoires inclus

Configuration de la pièce de forme	Moulé

Utilisation

Type produit cheminement de cable	Angle intérieur variable

Standards

Homologations	CE
Directive européenne RoHs	conformité volontaire

Sécurité

Sans halogène	oui

Conditions d'utilisation

Température de fonctionnement	-5/65 °C